เอกสารภาคผนวก ก.

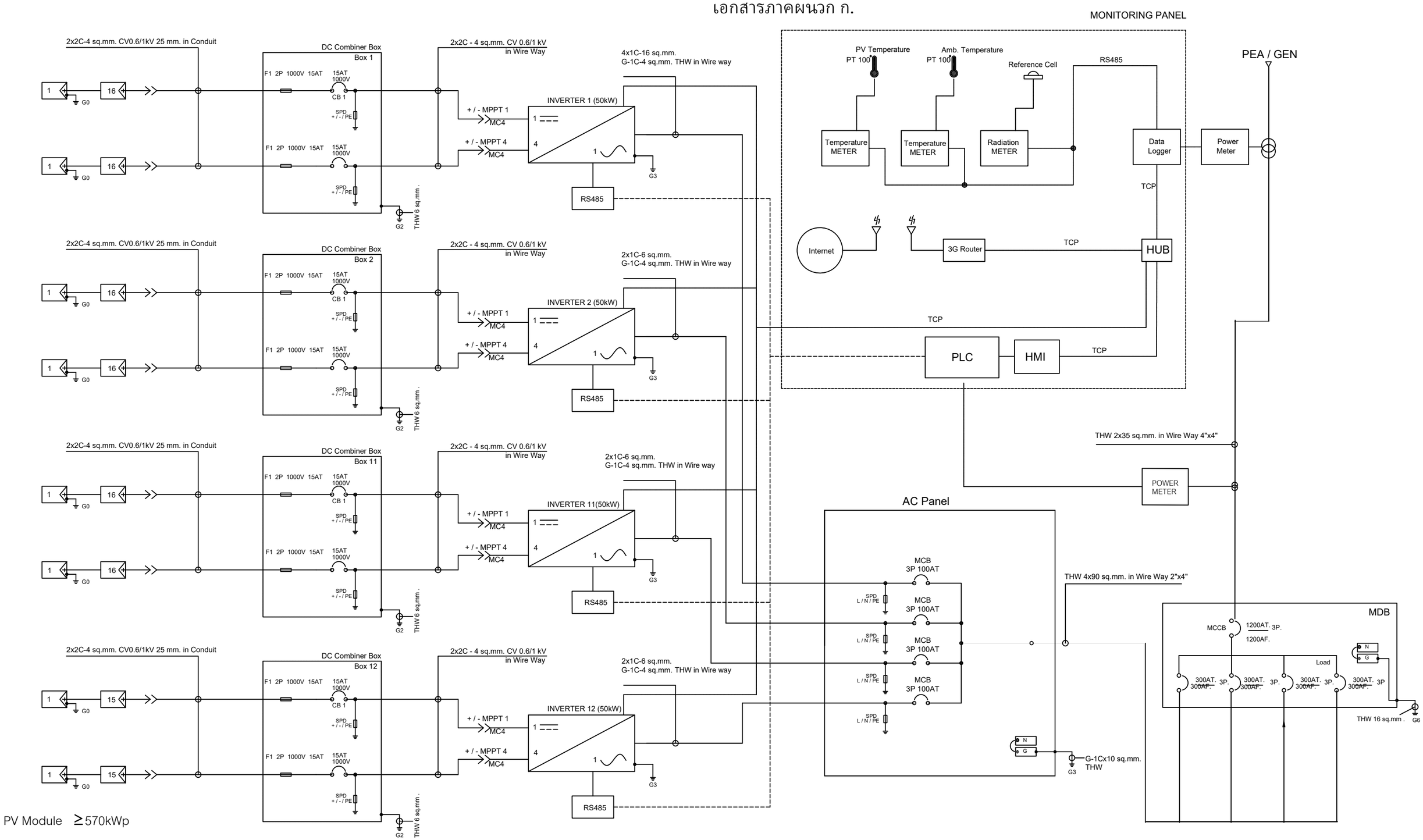

SINGLE LINE DAIGRAM GRID CONNECTED

PROJECT NAME
โครงการส่งเสริมการใช้พลังงาน ทดแทน ในโรงพยาบาล